Operating Instructions
Robot Pool Cleaner - DB 3
English

Manuel d'utilisation
Robot Nettoyeur de piscine - DB 3
Français

Instruzioni per l'uso
Robot pulitore per piscinas - DB 3
Italiano

Instrucciones de uso
Robot limpiador de piscinas - DB 3
Español

Bedienungsanleitung
Robot der Pool Reiniger - DB 3
Deutsch

8151107 + Stand

- The components below (21) are available at your authorized dealer
- Les composants ci-dessous (21) sont disponibles chez votre revendeur agree
- I componenti che seguono (21) sono disponibili presso il distributore autorizzato
- Los componentes listados más abajo (21) se pueden obtener de nuestro distribuidor autorizado
- Die komponenten unten (21) sind bei ihrem befugten händler erhältlich

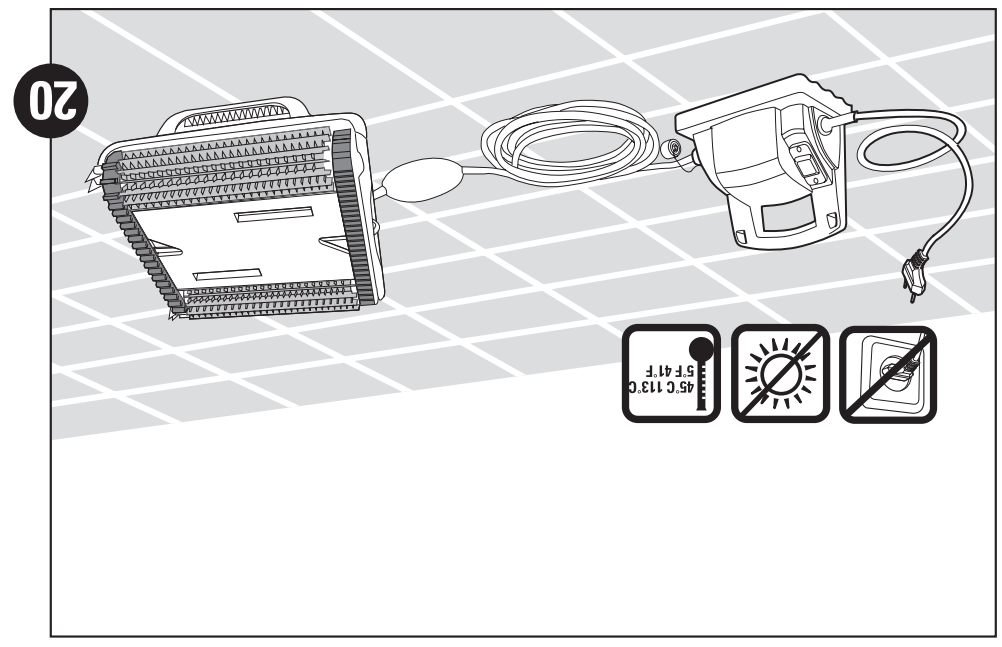

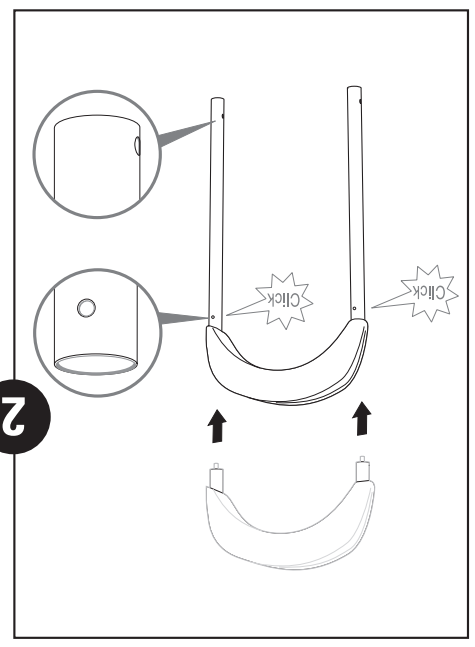

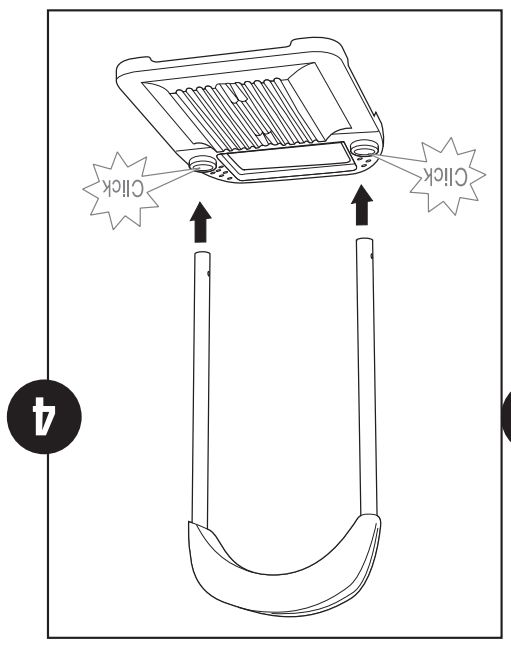

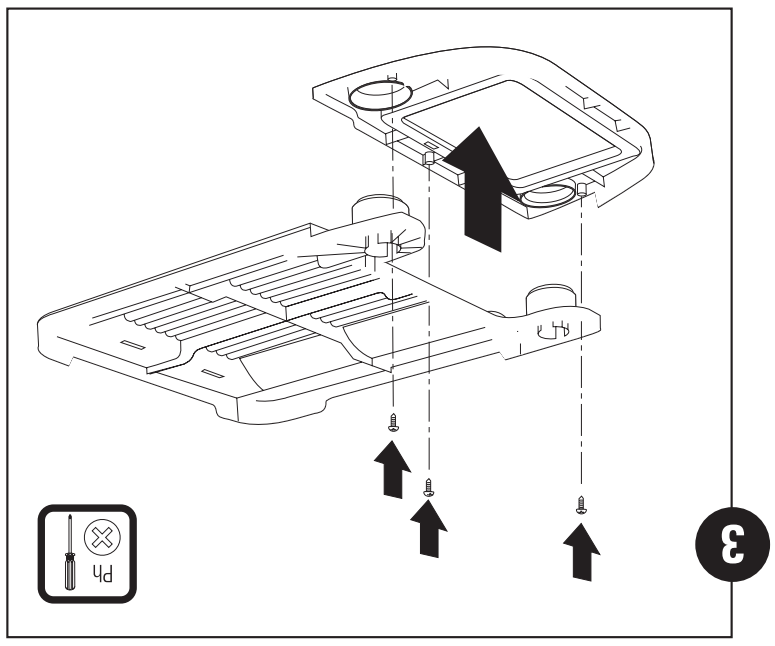

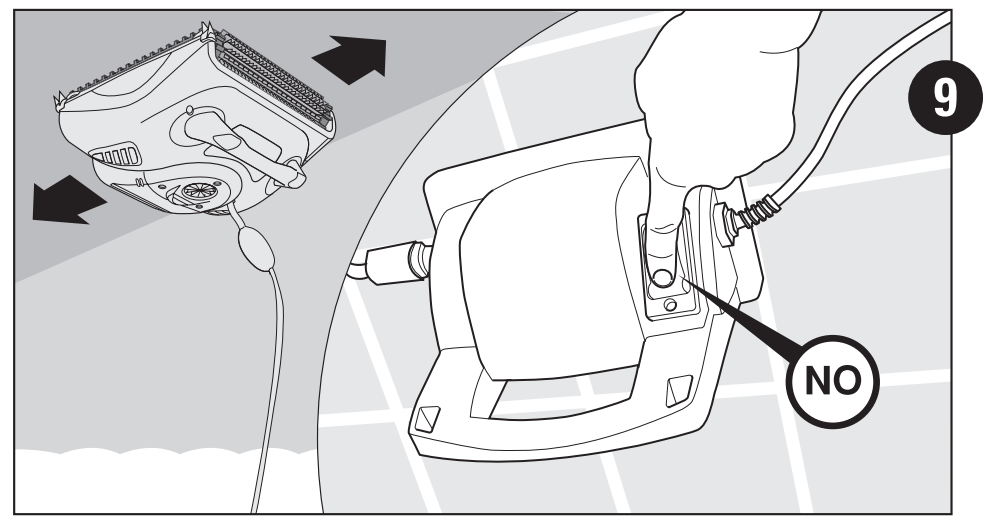

- Schwenken sie den roboter von seite zu seite oder kippen sie ihn um, um den luftein schluss zu befreien
- Shake robot from side to side or turn it upside down to release trapped air
- Secouez le robot sur les côtés ou de haut en bas pour libérer les bulles d'air
- Scuotere il robot di da un lato all'altro o girarlo a testa in giù per liberarne l'aria imprigionata
- Sacuda el robot de lado a lado o póngalo boca arriba para soltar el aire retenido

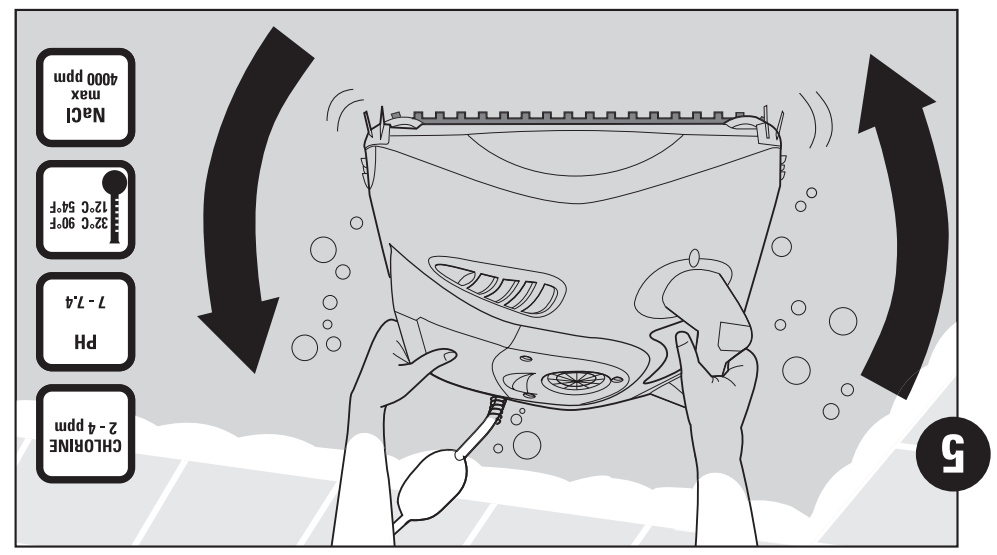

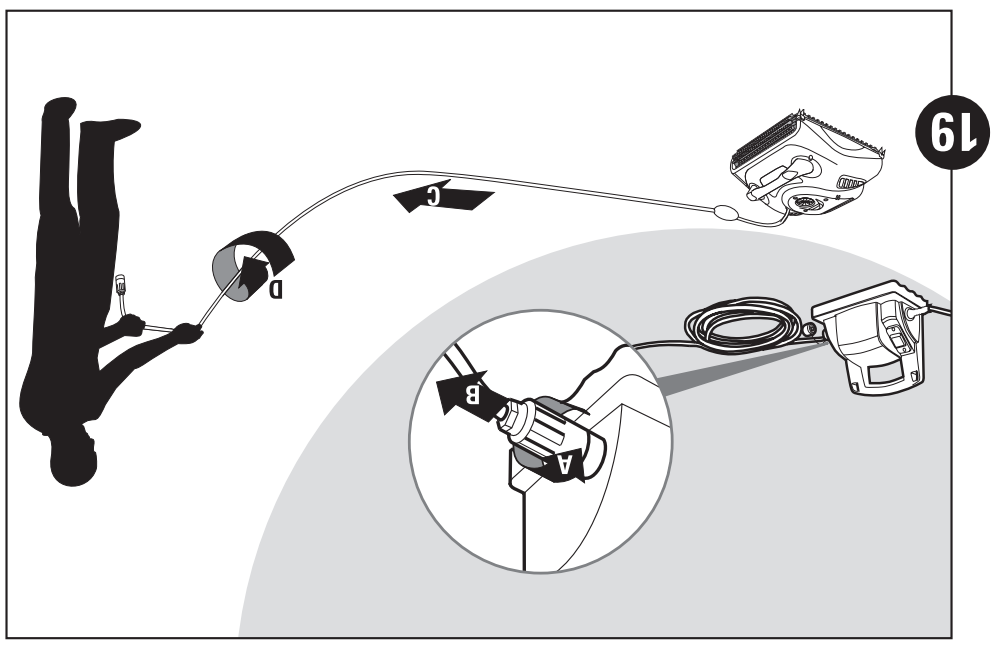

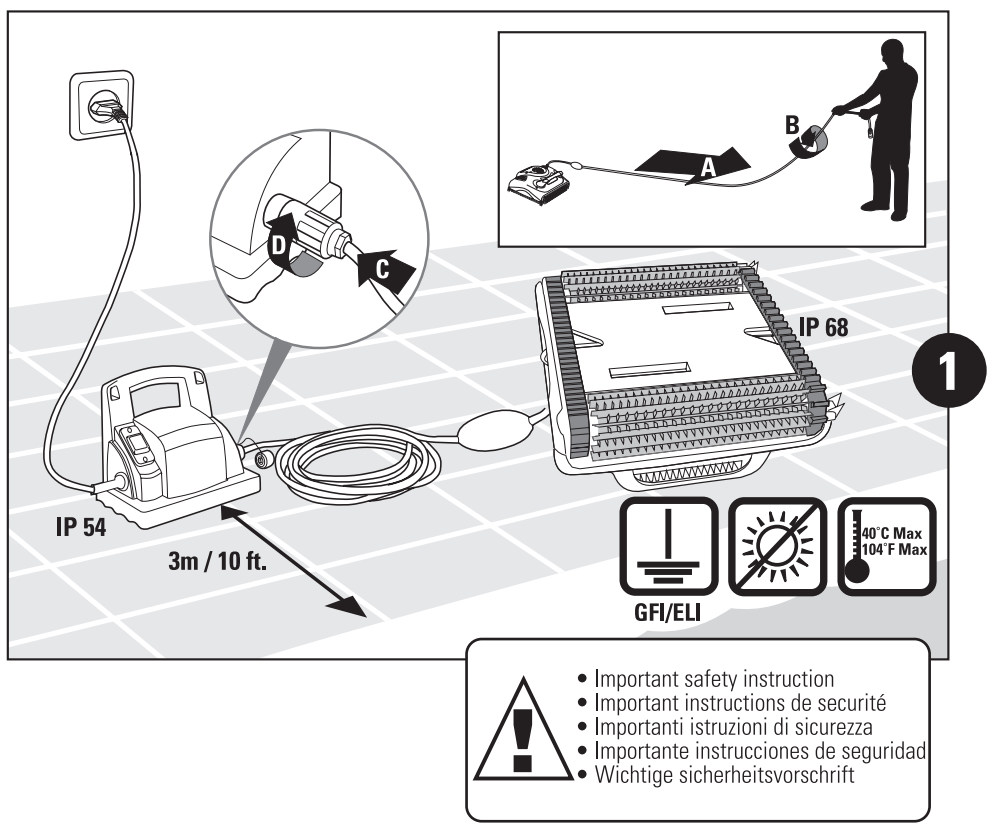

- Keep power supply out of standing water
- Ne pas poser le boitier electrique sur une surface humide
- Tenere l'alimentatore distante dall'acqua stagnante
- No poner el transformador sobre una superficie humeda
- Halten sie die stromversorgung von stehendem wasser fern

- Use only original Diagnostic Basic power supply - factory wired for 100/115/230 vac mains supply
- N'utilisez que le boitier original Diagnostic Basic - cablée en usine pour une alimentation secteur de 100/115/230 vac
- Usare solo l'alimentatore elettrico originale Diagnostic Basic - predisposto in fabbrica per alimentazione rete a 100/115/230 vca
- Utilice solamente fuente de alimentación de Diagnóstic Basic - cableado en fábrica para alimentar redes de 100/115/230 vca
- Benutzen sie nur die Diagnostic Basic-stromversorgung - fabrikfertig für 100/115/230 vac-netzanschluss

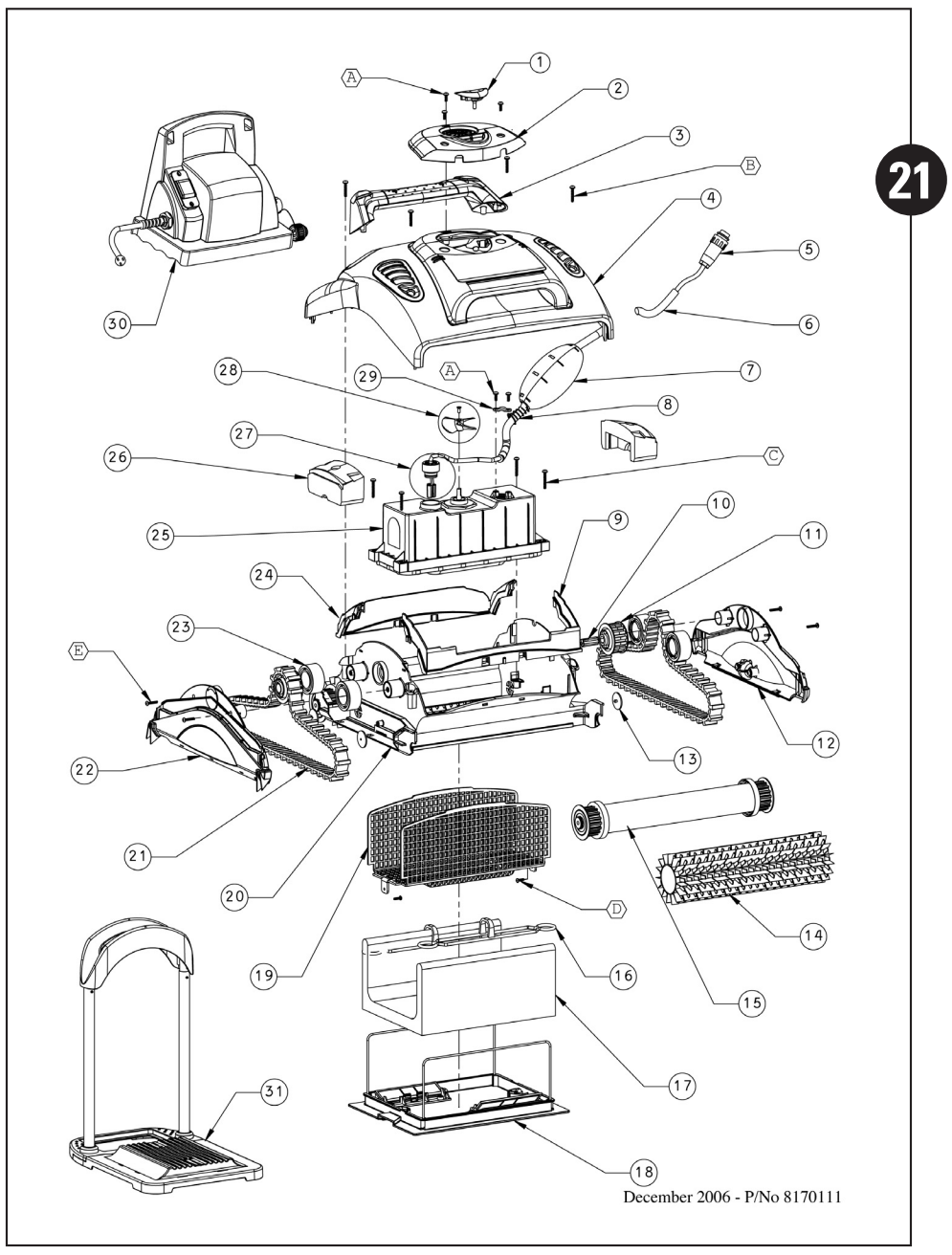

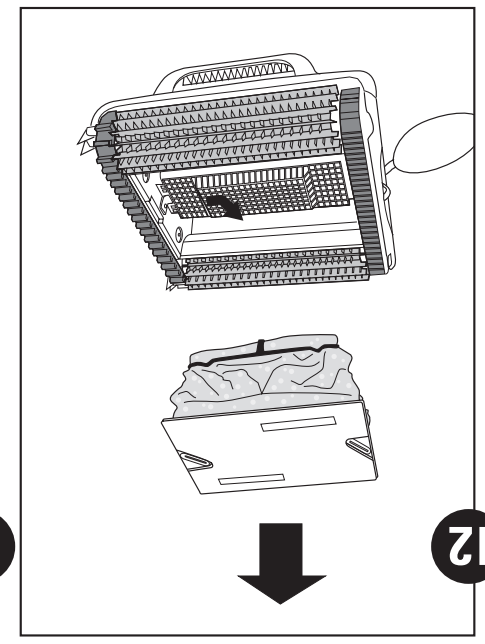

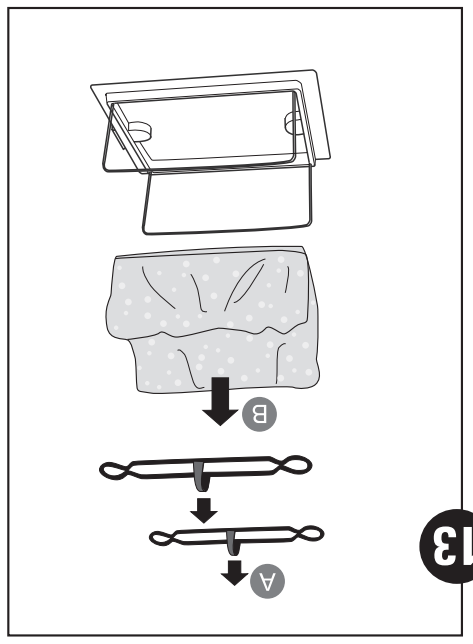

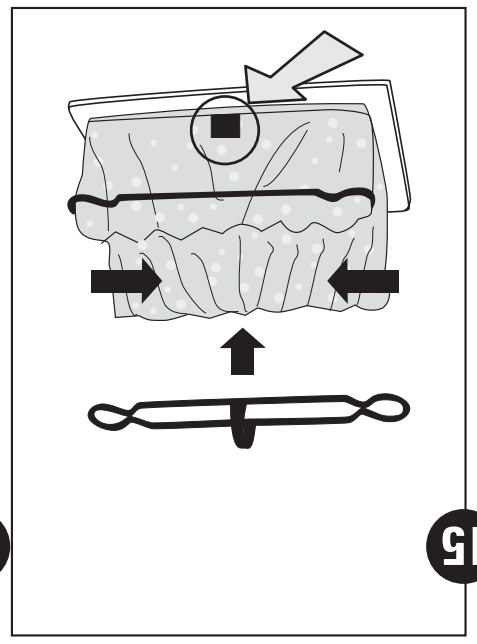

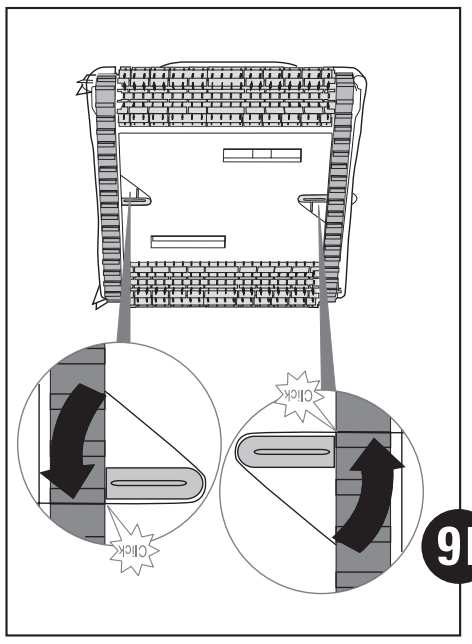

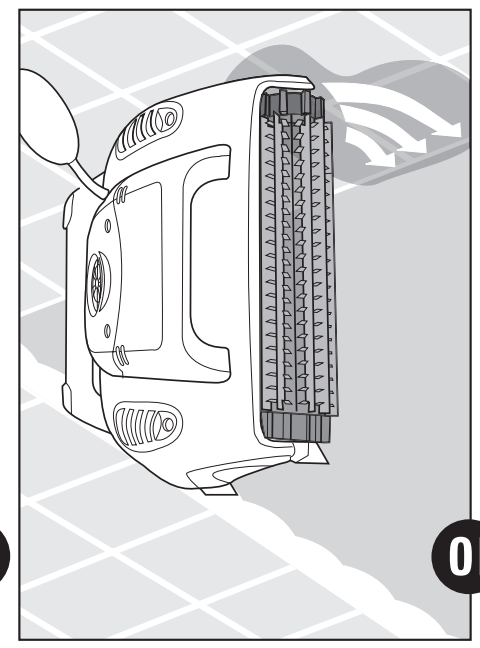

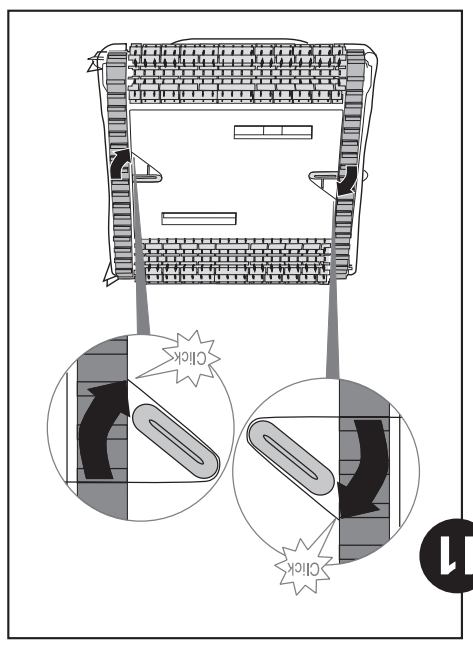

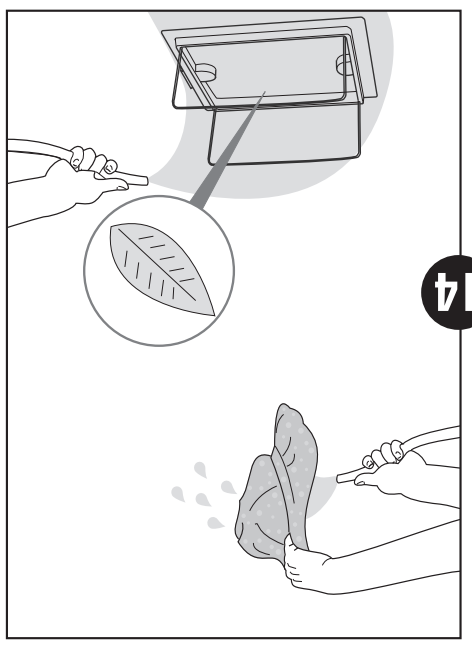

- It is recommended to periodically wash filter bag in a washing machine. Use synthetic cleaning program
- Il est recommandé de laver périodiquement le filtre dans la machine à laver. Utilisez le programme de nettoyage synthétique
- È raccomandabile lavare periodicamente il sacchetto-filtro in una macchina lavatrice. Selezionare un programma di lavaggio per materiali sintetici
- Se recomienda lavar periódicamente la bolsa del filtro en una máquina lavadora. Utilice el programa para el lavado de fibras sintéticas
- Es ist empfehlenswert, den filterbeutel regelmäßig in einer waschmaschine zu waschen. Betätigen sie ein synthetisches waschprogramm

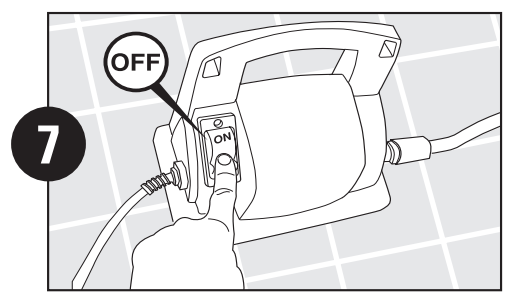
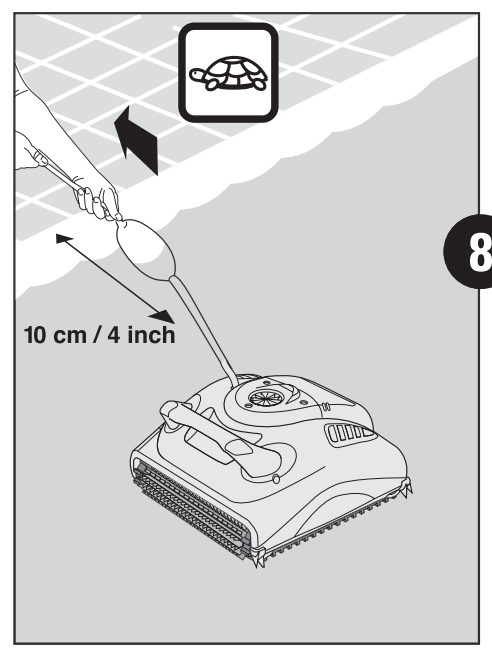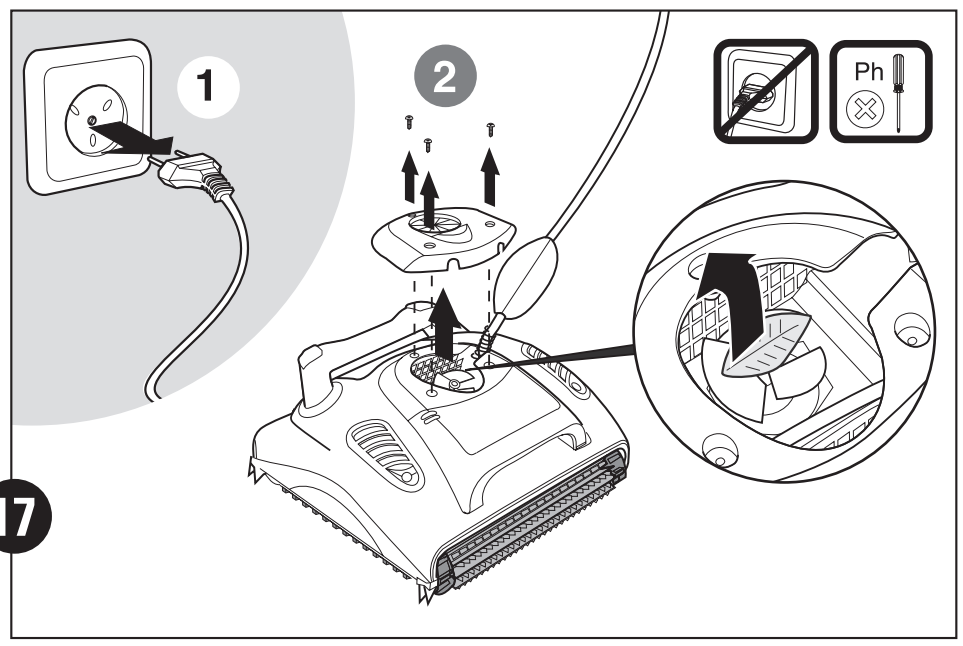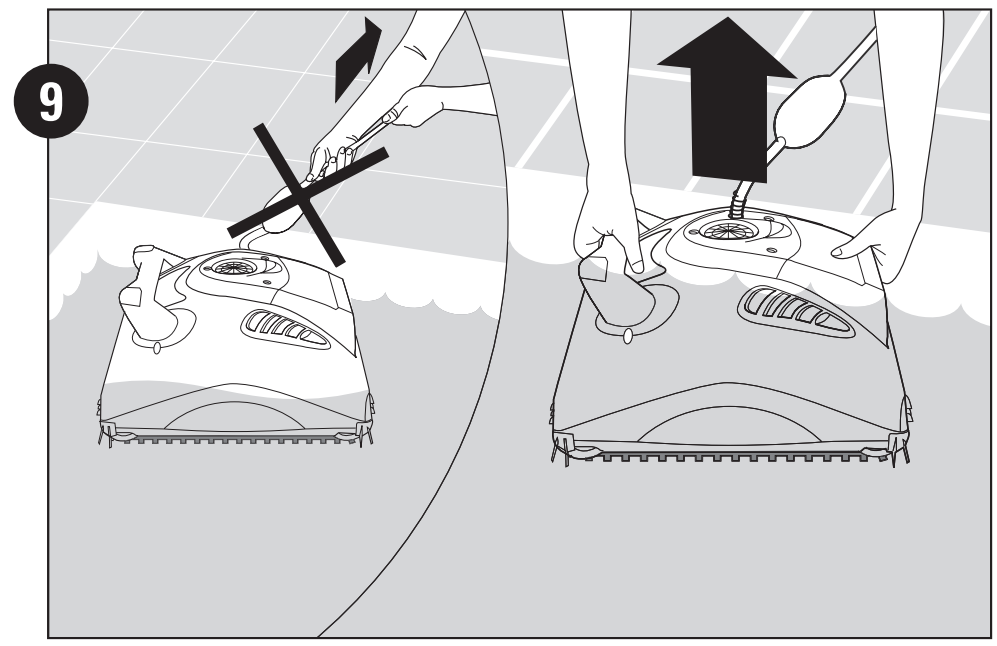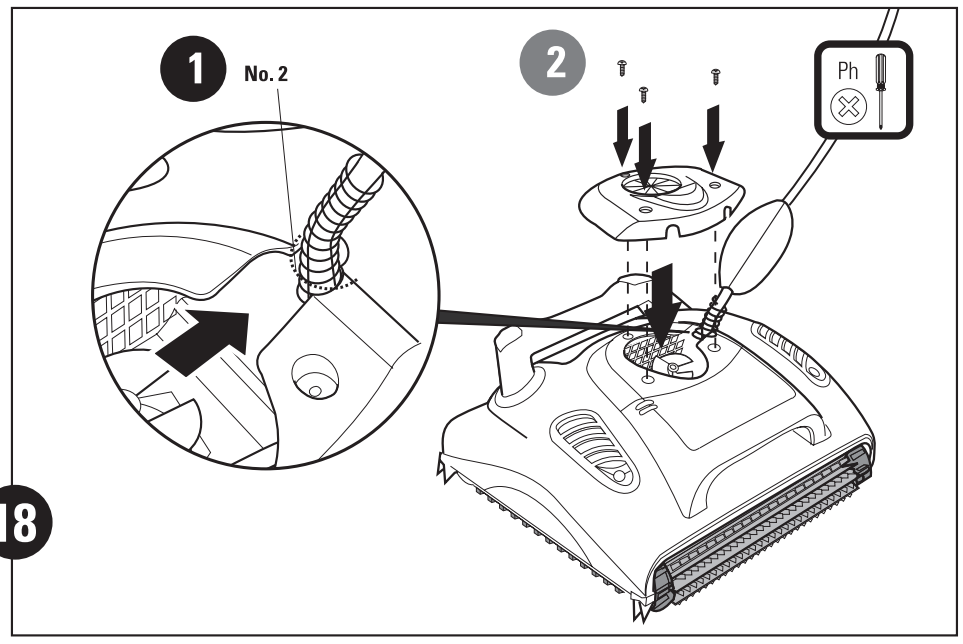
- Robot will perform automatic shut-off at the end of the cleaning cycle
- Le robot s'eteindra automatiquement à la fin du cycle de nettoyage
- Il robot si disattiverà automaticamente alla fine del ciclo di pulizia
- El robot efectuará el apagado automático al término del ciclo de limpieza
- Der roboter wird am ende des waschzyklus automatisch abschalten